ÜRÜN ÖZELLİKLERİ ÖZETİ

1. VETERİNER TIBBİ ÜRÜNÜN İSMİ
Versican Plus Bb Oral Liyofilize Toz ve Çözücüsü

2. KALİTATİF VE KANTİTATİF BİLEŞİM
1 doz (1 ml) aşıda;
Etkin madde:

Liyofilizat:
Canlı atenüe Bordetella bronchiseptica, 92B suşu $1,4 \times 10^8$ - $5,5 \times 10^9$ CFU*/doz
* CFU: koloni oluşturucu birim

Yardımcı madde:
Çözücü:
Saf su 1 ml
Yardımcı maddelerin tam listesi için, bkz. bölüm 6.1

3. FARMASÖTİK ŞEKİL
Oral süspansiyonluk liyofilize toz ve çözücüsü
Liyofilize toz: Tek tip kirli beyaz renkli dondurularak kurutulmuş toz.
Çözücü: berrak renksiz sıvı

4. KLİNİK ÖZELLİKLER

4.1 Hedef türler
Köpekler

4.2 Her bir hedef tür için kullanım alanı
Bordetella bronchiseptica ile enfeksiyonu takiben klinik belirtileri azaltmak için 8 haftalık veya daha büyük yaştaki köpeklerin aktif bağışıklık kazanması için uygulanır.
Bağışıklık başlangıcı: 7 gün
Bağışıklık süresi: 1 yıl

4.3 Kontrendikasyonlar
Bulunmamaktadır.

4.4 Her bir hedef tür için özel uyarılar
Hasta hayvanlar aşılanmamalıdır.

4.5 Kullanıma ilişkin özel uyarılar
(i) Hayvanlarda kullanıma ilişkin özel uyarılar
Ürün canlı bakteri içerir ve yalnızca oral yolla uygulanmalıdır. Parenteral uygulama apse ve selülit oluşturabilir.
Aşılanmış köpekler, *Bordetella bronchiseptica'*nın aşı suşunu 35 güne kadar oronazal olarak ve en az 70 gün boyunca dışkıyla saçabilir.
Aşı suşunun atenüe doğası nedeniyle, aşılanmamış köpekleri aşılanmış hayvanlardan ayrı tutmak gerekli değildir, ancak bu süre zarfında bağışıklığı baskılanmış köpeklerin aşılı köpeklerle temasından kaçınması tavsiye edilir.
Aşıdaki *Bordetella bronchiseptica'*nın aşı suşuna maruz kalan domuzlarda (ör. aşılı köpeklerle temastan) güvenli olduğu gösterilmiştir. Aşı suşuna maruz kalan kediler (ör. aşılı köpeklerle

temastan) hapşırma, burun ve gözde akıntı gibi orta derecede klinik belirtiler gösterebilir.
Aşılanmış köpeklerden diğer hayvan türlerine aşı suşunun saçılmasıyla ilgili güvenlik çalışmaları yapılmamıştır.

(ii) Ürünü uygulayana ilişkin özel uyarılar

Kullanımdan sonra ellerinizi ve ekipmanları dezenfekte ediniz.
Ürünün sulandırılması sırasında kazara kendi kendinize enjeksiyon durumunda derhal tıbbi yardım isteyiniz ve prospektüsü veya etiketi doktora gösteriniz.
Ürünü köpeğe uygulayan kişiler, ürüne tekrarlı maruz kalmanın nadir görülen aşırı duyarlılık reaksiyonlarına yol açabileceğinin farkında olmalıdır.
Bağışıklığı baskılanmış kişilerin aşı ve oronazal saçılım dönemindeki aşılı köpeklerle temastan kaçınmaları tavsiye edilir.

4.6 İstenmeyen etkiler (sıklık ve şiddet)

Köpekler:

Seyrek	Göz akıntısı[1]
Çok seyrek	İshal[2], Kusma[2] Aşırı duyarlılık reaksiyonu (ör. anafilaksi, nefes darlığı ve/veya hızlı solunum, yüz ödemi, ürtiker)[3] Burun akıntısı[2], Öksürük[2] Uyuşukluk[2]

[1]Hafif.
[2]Hafif, aşılamadan sonra en fazla 14 gün boyunca.
[3]Aşırı duyarlılık reaksiyonu meydana gelirse, uygun tedavi gecikmeksizin uygulanmalıdır.

İstenmeyen etkilerin sıklığı aşağıdaki kural kullanılarak tanımlanmaktadır:
- çok yaygın (tedavi edilen 10 hayvanın 1'inden fazlasında görülen advers reaksiyon(lar))
- yaygın (tedavi edilen 100 hayvanın 1'inden fazla fakat 10'undan azında görülür)
- yaygın olmayan (tedavi edilen 1000 hayvanın 1'inden fazla fakat 10'undan azında görülür)
- seyrek (tedavi edilen 10.000 hayvanın 1'inden fazla fakat 10'undan azında görülür)
- çok seyrek (izole vakalar da dahil olmak üzere, tedavi edilen 10.000 hayvanın 1'inden azında görülür).

4.7 Gebelik, laktasyon ve yumurtlama döneminde kullanım

Veteriner tıbbi ürününün gebelik ve laktasyon sırasındaki güvenliliği bilinmemektedir. Bu nedenle gebe veya emziren dişi köpeklerde kullanılması önerilmez.

4.8 Diğer tıbbi ürünlerle etkileşimi ve diğer etkileşim şekilleri

Ürünle aşılamadan sonraki 1 ay içinde immünosupresif ajanlar kullanmayınız. Aşılamayı takip eden 14 gün boyunca antibiyotik uygulamayınız. Ürünün, canlı canine parvovirüs, adenovirüs, distemper virüsü, parainfluenza virüsünün yanı sıra inaktif Leptospira ve kuduz içeren Versican Plus ve Vanguard serisi aşılarla aynı anda verildiğinde güvenli olduğu gösterilmiştir. Bu aşılarla eşzamanlı kullanımdan sonra etkinliği test edilmemiştir.
Bu aşının başka herhangi bir veteriner tıbbi ürünü ile birlikte kullanıldığında güvenliği ve etkinliğine dair hiçbir bilgi mevcut değildir. Dolayısıyla, bu aşının herhangi başka bir veteriner tıbbi üründen önce veya sonra kullanılması kararı vaka bazında alınmalıdır.

4.9 Dozaj ve kullanım yolu

Oral yolla uygulanır.

Liyofilize toz, çözücü ile sulandırılır ve aşı 8 haftalık ve daha büyük yaştaki köpeklere oral yolla 1 doz (1 ml) uygulanır.

İlk Aşılama:

8 haftalık yaştan itibaren 1 doz (1 ml) ile aşılama.

Tekrar aşılama:

Yılda bir doz

Uygulama yöntemi ve yolu:

Liyofilize toz şişesini parmaklarınızla kavrayınız ve başparmağınızı doğrudan şişe kapağındaki kabartmalı üçgenin altına yerleştiriniz.



Başparmağınızı kullanarak, kauçuk tıpaya erişim sağlamak için şişenin kapağını kabartmalı üçgenin altından yukarı doğru itiniz.

Şişe kapağını veya alüminyum halkayı çekip çıkarmayınız.

Aseptik şartlar altında çözücüyü bir iğne yardımıyla şırıngaya çekiniz. Sonra çözücüyü aseptik şartlar altında liyofilize toz şişesine aktarınız ve ürünü sulandırınız. Ürünü sulandırdıktan sonra iyice çalkalayınız. Sulandırılan ürün, turuncu ila sarı renkli bir sıvı olmalıdır. Bu sıvı içinde gevşek, yeniden süspansiyonlanabilir tortu bulunabilir.



Sıvıyı şırınga ile çekiniz ve iğneyi şırıngadan çıkarınız. Daha sonra aşı hemen kullanılmalıdır.

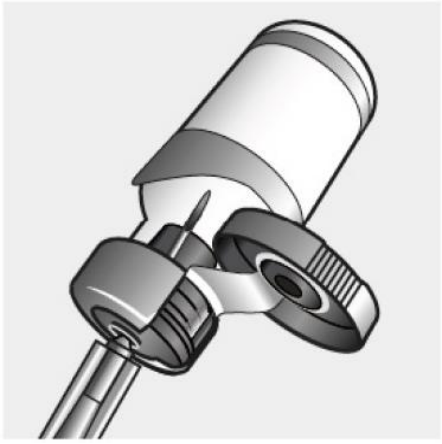

Köpeğin başı, burnu yukarı bakacak ve ağzı açık olacak şekilde tutulmalıdır. 1 ml'lik dozun tamamını yanak kesesine (dişler ve yanak mukozası arasına) uygulayınız.



4.10 Doz aşımı, varsa semptomlar, acil prosedürler, antidotlar
10 kat aşırı doz uygulamasından sonra bölüm 4.6'da belirtilenlerin dışında herhangi bir istenmeyen etki gözlenmemiştir.

4.11 Kalıntı arınma süreleri (sıfır gün olanlar da dâhil)
Uygulanamaz.

5. İMMÜNOLOJİK ÖZELLİKLER

Farmakoterapötik grup: Canidae için İmmünolojikler - Köpekler için canlı bakteriyel aşılar
ATC-vet kodu: QI07AE01
Köpeklerde *Bordetella bronchiseptica*'ya karşı aktif bağışıklığı uyaran canlı aşı.

6. FARMASÖTİK ÖZELLİKLER

6.1 Yardımcı maddeler

1. Liyofilize kısım:
   Bakto pepton
   Sükroz
   Dipotasyum fosfat
   Potasyum dihidrojen fosfat
   Potasyum hidroksit
   Jelatin

MEM HEPES besiyeri
Hidroklorik asit pH ayarlama için
Sodyum hidroksit pH ayarlama için

2. Çözücü:
Saf su

6.2 Geçimsizlikler
Aşı sulandırıcısı haricindeki veteriner tıbbi ürünler ile karıştırılmamalıdır.

6.3 Raf ömrü
Satış için ambalajlanan veteriner tıbbi ürünün raf ömrü : Liyofilize toz - 24 ay,
Çözücü – 60 ay
Talimatlara göre sulandırılmasının ardından raf ömrü: Aşı sulandırıldıktan sonra hemen kullanılmalıdır.

6.4 Muhafaza şartları
2-8ºC'de, ışıktan korunarak ve dondurulmadan saklanmalıdır. Aşı sulandırıldıktan sonra hemen kullanılmalıdır.

6.5 Birincil ambalajın niteliği ve kompozisyonu
1 doz aşı elde etmek için:
- Alüminyum mühür ve tear-off kapak ile kapatılmış klorobütil kauçuk tıpalı 3 ml nominal hacimli tip I renksiz cam şişe içerisindeki liyofilize toz
- Alüminyum mühür ve tear-off kapak ile kapatılmış klorobütil kauçuk tıpalı 4 ml nominal hacimli tip I renksiz cam şişe içerisindeki 1 ml çözücü ile süspanse edilir.
5, 10 ve 25 doz aşı içeren plastik kutular içinde satışa sunulmuştur.
Her plastik kutuda sırasıyla 5 adet liyofilize toz ve 5 adet çözücü, 10 adet liyofilize toz ve 10 adet çözücü, 25 adet liyofilize toz ve 25 adet çözücü bulunmaktadır.

6.6 Kullanılmış veya arta kalan ürünün imhasına ilişkin özel önlemler
Kullanılmamış veya arta kalan ürün ilgili mevzuata göre imha edilmelidir.

7. PAZARLAMA İZNİ SAHİBİNİN ADI VE ADRESİ
Zoetis Hayvan Sağlığı Ltd. Şti.
Fatih Sultan Mehmet Mah. Poligon Cad. No:8 Buyaka İki Sit. Kule 2 Kat:2
Ümraniye/İSTANBUL

8. PAZARLAMA İZNİ NUMARASI:

9. PAZARLAMA İZNİNİN İLK VERİLME VEYA YENİLEME TARİHİ: 15.12.2022

10. METİN DEĞİŞİKLİK TARİHİ: 30.09.2026

Prospektüs (Tüm ambalaj formları için):

Sadece Hayvan Sağlığında Kullanılır
VERSICAN Plus Bb Oral
Liyofilize Toz ve Çözücüsü
Köpekler İçin Canlı Atenüe Aşı

BİLEŞİMİ

1 doz (1 ml) aşıda;

Etkin madde:

Canlı atenüe *Bordetella bronchiseptica*, 92B suşu $1{,}4 \times 10^8$ - $5{,}5 \times 10^9$ CFU*/doz

* CFU: koloni oluşturucu birim

Çözücü olarak saf su kullanılmaktadır.

KULLANIM SAHASI/ENDİKASYONLAR

Bordetella bronchiseptica ile enfeksiyonu takiben klinik belirtileri ve atılımını azaltmak için 8 haftalık veya daha büyük yaştaki köpeklerin aktif bağışıklık kazanması için uygulanır.

Bağışıklık başlangıcı: 7 gün

Bağışıklık süresi:1 yıl

KULLANIM ŞEKLİ VE DOZU

Liyofilize toz, çözücü ile sulandırılır ve aşı 8 haftalık ve daha büyük yaştaki köpeklere oral yolla 1 doz (1 ml) uygulanır.

İlk aşılama: 8 haftalık yaştan itibaren 1 doz (1 ml) ile aşılama

Tekrar aşılama: Yılda 1 doz (1 ml)

Uygulama yöntemi ve yolu:

Liyofilize toz şişesini parmaklarınızla kavrayınız ve başparmağınızı doğrudan şişe kapağındaki kabartmalı üçgenin altına yerleştiriniz.



Başparmağınızı kullanarak, kauçuk tıpaya erişim sağlamak için şişenin kapağını kabartmalı üçgenin altından yukarı doğru itiniz.



Şişe kapağını veya alüminyum halkayı çekip çıkarmayınız.

Aseptik şartlar altında çözücüyü bir iğne yardımıyla şırıngaya çekiniz. Sonra çözücüyü aseptik şartlar altında liyofilize toz şişesine aktarınız ve ürünü sulandırınız. Ürünü sulandırdıktan sonra iyice çalkalayınız. Sulandırılan ürün, turuncu ila sarı renkli bir sıvı olmalıdır. Bu sıvı içinde gevşek, yeniden süspansiyonlanabilir tortu bulunabilir.

Sıvıyı şırınga ile çekiniz ve iğneyi şırıngadan çıkarınız. Daha sonra aşı hemen kullanılmalıdır.

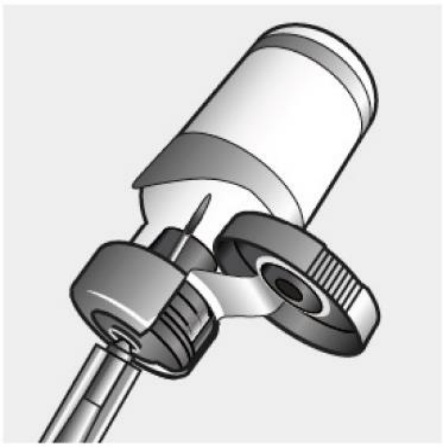

Köpeğin başı, burnu yukarı bakacak ve ağzı açık olacak şekilde tutulmalıdır. 1 ml'lik dozun tamamını yanak kesesine (dişler ve yanak mukozası arasına) uygulayınız.



ÖZEL KLİNİK BİLGİLER VE HEDEF TÜRLER İÇİN UYARILAR

Hasta hayvanlar aşılanmamalıdır.

Ürün canlı bakteri içerir ve yalnızca oral yolla uygulanmalıdır. Parenteral uygulama apse ve selülit oluşturabilir.

Aşılanmış köpekler, *Bordetella bronchiseptica*'nın aşı suşunu 35 güne kadar oronazal olarak ve en az 70 gün boyunca dışkıyla saçabilir.
Aşı suşunun atenüe doğası nedeniyle, aşılanmamış köpekleri aşılanmış hayvanlardan ayrı tutmak gerekli değildir, ancak bu süre zarfında bağışıklığı baskılanmış köpeklerin aşılı köpeklerle temasından kaçınması tavsiye edilir.
Aşıdaki *Bordetella bronchiseptica*'nın aşı suşuna maruz kalan domuzlarda (ör. aşılı köpeklerle temastan) güvenli olduğu gösterilmiştir. Aşı suşuna maruz kalan kediler (ör. aşılı köpeklerle temastan) hapşırma, burun ve gözde akıntı gibi orta derecede klinik belirtiler gösterebilir.
Aşılanmış köpeklerden diğer hayvan türlerine aşı suşunun saçılmasıyla ilgili güvenlik çalışmaları yapılmamıştır.
Gebelik ve laktasyon döneminde kullanım: Veteriner tıbbi ürününün gebelik ve laktasyon sırasındaki güvenliliği bilinmemektedir. Bu nedenle gebe veya emziren dişi köpeklerde kullanılması önerilmez.

İSTENMEYEN ETKİLER

Köpeklerde:

Nadir:
Göz akıntısı[1]
Çok nadir:
İshal[2], Kusma[2] Aşırı duyarlılık reaksiyonu (ör. anafilaksi, nefes darlığı ve/veya hızlı solunum, yüz ödemi, ürtiker)[3] Burun akıntısı[2], Öksürük[2] Uyuşukluk[2]

[1]Hafif.
[2]Hafif, aşılamadan sonra en fazla 14 gün boyunca.
[3]Aşırı duyarlılık reaksiyonu meydana gelirse, uygun tedavi gecikmeksizin uygulanmalıdır.

İstenmeyen etkilerin sıklığı aşağıdaki kural kullanılarak tanımlanmaktadır:
- çok yaygın (tedavi edilen 10 hayvanın 1'inden fazlasında görülen advers reaksiyon(lar))
- yaygın (tedavi edilen 100 hayvanın 1'inden fazla fakat 10'undan azında görülür)
- yaygın olmayan (tedavi edilen 1000 hayvanın 1'inden fazla fakat 10'undan azında görülür)
- seyrek (tedavi edilen 10.000 hayvanın 1'inden fazla fakat 10'undan azında görülür)
- çok seyrek (izole vakalar da dahil olmak üzere, tedavi edilen 10.000 hayvanın 1'inden azında görülür).

İLAÇ ETKİLEŞİMLERİ

Ürünle aşılamadan sonraki 1 ay içinde immünosupresif ajanlar kullanmayınız. Aşılamayı takip eden 14 gün boyunca antibiyotik uygulamayınız. Ürünün, canlı canine parvovirüs, adenovirüs, distemper virüsü, parainfluenza virüsünün yanı sıra inaktif Leptospira ve kuduz içeren Versican Plus ve Vanguard serisi aşılarla aynı anda verildiğinde güvenli olduğu gösterilmiştir. Bu aşılarla eşzamanlı kullanımdan sonra etkinliği test edilmemiştir.
Bu aşının başka herhangi bir veteriner tıbbi ürünü ile birlikte kullanıldığında güvenliği ve etkinliğine dair hiçbir bilgi mevcut değildir. Dolayısıyla, bu aşının herhangi başka bir veteriner tıbbi üründen önce veya sonra kullanılması kararı vaka bazında alınmalıdır.

Aşı sulandırıcısı haricindeki veteriner tıbbi ürünler ile karıştırılmamalıdır.

DOZ AŞIMINDA BELİRTİLER, TEDBİRLER VE ANTİDOT
10 kat aşırı doz uygulamasından sonra "İstenmeyen Etkiler" bölümünde belirtilenlerin dışında herhangi bir istenmeyen etki gözlenmemiştir.

GIDA DEĞERİ OLAN HAYVANLARDA KALINTI UYARILARI
Uygulanamaz.

KONTRENDİKASYONLAR
Bulunmamaktadır.

GENEL UYARILAR
Kullanmadan önce prospektüsü okuyunuz. Kullanmadan önce veteriner hekime danışınız. Beklenmeyen bir etki görüldüğünde veteriner hekime danışınız. Çocukların ulaşamayacağı yerde bulundurunuz.

UYGULAYICININ ALMASI GEREKEN ÖNLEMLER VE HEKİMLER İÇİN ÖNERİLER
Kullanımdan sonra ellerinizi ve ekipmanları dezenfekte ediniz.
Ürünün sulandırılması sırasında kazara kendi kendinize enjeksiyon durumunda derhal tıbbi yardım isteyiniz ve prospektüsü veya etiketi doktora gösteriniz.
Ürünü köpeğe uygulayan kişiler, ürüne tekrarlı maruz kalmanın nadir görülen aşırı duyarlılık reaksiyonlarına yol açabileceğinin farkında olmalıdır.
Bağışıklığı baskılanmış kişilerin aşı ve oronazal saçılım dönemindeki aşılı köpeklerle temastan kaçınmaları tavsiye edilir.

MUHAFAZA ŞARTLARI VE RAF ÖMRÜ
2-8 ºC'de, ışıktan korunarak ve dondurulmadan saklanmalıdır. Raf ömrü üretim tarihinden itibaren liyofilize toz için 24 ay ve çözücü için 60 aydır. Aşı sulandırıldıktan sonra hemen kullanılmalıdır.

KULLANIM SONU İMHA VE HEDEF OLMAYAN TÜRLER İÇİN UYARILAR
Kullanılmış veya arta kalan ürün ilgili mevzuata göre imha edilmelidir.

TİCARİ TAKDİM ŞEKİLLERİ
1 doz aşı elde etmek için:
- Alüminyum mühür ve tear-off kapak ile kapatılmış klorobütil kauçuk tıpalı 3 ml nominal hacimli tip I renksiz cam şişe içerisindeki liyofilize toz
- Alüminyum mühür ve tear-off kapak ile kapatılmış klorobütil kauçuk tıpalı 4 ml nominal hacimli tip I renksiz cam şişe içerisindeki 1 ml çözücü ile süspanse edilir.
5, 10 ve 25 doz aşı içeren plastik kutular içinde satışa sunulmuştur.
Her plastik kutuda sırasıyla 5 adet liyofilize toz ve 5 adet çözücü, 10 adet liyofilize toz ve 10 adet çözücü, 25 adet liyofilize toz ve 25 adet çözücü bulunmaktadır.

PROSPEKTÜSÜN ONAY TARİHİ: 30.09.2026

T.C. TARIM VE ORMAN BAKANLIĞI PAZARLAMA İZNİ TARİHİ: 15.12.2022

PAZARLAMA İZNİ SAHİBİNİN ADI VE ADRESİ
Zoetis Hayvan Sağlığı Ltd. Şti.
Fatih Sultan Mehmet Mah. Poligon Cad. No:8 Buyaka İki Sit. Kule 2 Kat:2
Ümraniye/İSTANBUL

ÜRETİCİ FİRMA VE ADRESİ
Üretim yeri: Zoetis Inc. 2000 Rockford Road, Charles City IA 50616-9989, ABD
Çözücü üretim yeri: Zoetis Belgium SA Rue Laid Burniat 1 Louvain-La-Neuve 1348 Belçika
Seri serbest bırakma: Zoetis Belgium SA Rue Laid Burniat 1 Louvain-La-Neuve 1348 Belçika

<u>Liyofilize Toz Etiketi (Tüm ambalaj formları için)</u>

Sadece Hayvan Sağlığında Kullanılır

VERSICAN Plus Bb Oral

Liyofilize Toz

1 doz - Oral kullanım



Canlı atenüe *Bordetella bronchiseptica*, 92B suşu 1,4 x 10^8 - 5,5 x 10^9 CFU*/doz

* CFU: koloni oluşturucu birim

T.C. Tar.ve Orm. Bak. Pz İz. Tar.:

Zoetis Hayvan Sağlığı Ltd. Şti.

Seri No:

S.K.T.:

<u>Çözücü Etiketi (Tüm ambalaj formları için)</u>

Sadece Hayvan Sağlığında Kullanılır

VERSICAN Plus Bb Oral

Çözücü

1 ml - Oral kullanım



T.C. Tar.ve Orm. Bak. Pz İz. Tar.:

Zoetis Hayvan Sağlığı Ltd. Şti.

Seri No:

S.K.T.:

Dış Ambalaj Etiketi (Tüm ambalaj formları için)

Sadece Hayvan Sağlığında Kullanılır
VERSICAN Plus Bb Oral
Liyofilize Toz ve Çözücüsü
Köpekler İçin Canlı Atenüe Aşı

BİLEŞİMİ
1 doz (1 ml) aşıda;
Etkin madde:
Canlı atenüe *Bordetella bronchiseptica*, 92B suşu $1,4 \times 10^8$ - $5,5 \times 10^9$ CFU*/doz
* CFU: koloni oluşturucu birim
Çözücü olarak saf su kullanılmaktadır.

KULLANIM SAHASI/ENDİKASYONLAR
Bordetella bronchiseptica ile enfeksiyonu takiben klinik belirtileri ve atılımını azaltmak için 8 haftalık veya daha büyük yaştaki köpeklerin aktif bağışıklık kazanması için uygulanır.
Bağışıklık başlangıcı: 7 gün
Bağışıklık süresi: 1 yıl

KULLANIM ŞEKLİ VE DOZU
Liyofilize toz, çözücü ile sulandırılır ve aşı 8 haftalık ve daha büyük yaştaki köpeklere oral yolla 1 doz (1 ml) uygulanır.
İlk aşılama: 8 haftalık yaştan itibaren 1 doz (1 ml) ile aşılama
Tekrar aşılama: Yılda 1 doz (1 ml)
KULLANMADAN ÖNCE PROSPEKTÜSÜ OKUYUNUZ.
Sadece hayvan sağlında kullanılır. Çocukların ulaşamayacağı yerde bulundurunuz.
2-8 ºC'de, ışıktan korunarak ve dondurulmadan saklanmalıdır. Raf ömrü üretim tarihinden itibaren liyofilize toz için 24 ay ve çözücü için 60 aydır. Aşı olarak sulandırıldıktan sonra hemen kullanılmalıdır.

KULLANIM SONU İMHA VE HEDEF OLMAYAN TÜRLER İÇİN UYARILAR
Kullanılmış veya arta kalan ürün ilgili mevzuata göre imha edilmelidir.

T.C. TARIM VE ORMAN BAKANLIĞI PAZARLAMA İZNİ TARİHİ: 15.12.2022

PAZARLAMA İZNİ SAHİBİNİN ADI VE ADRESİ
Zoetis Hayvan Sağlığı Ltd. Şti., Buyaka İki Sit. Kule 2 Kat:2 Ümraniye/İSTANBUL

ÜRETİCİ FİRMA VE ADRESİ
Üretim yeri: Zoetis Inc. 2000 Rockford Road, Charles City IA 50616-9989, ABD
Çözücü üretim yeri: Zoetis Belgium SA Rue Laid Burniat 1 Louvain-La-Neuve 1348 Belçika

Seri No:
Üretim Tarihi:
Son Kullanma Tarihi:
KDV Dahil perakende satış fiyatı: